# P005CEURBLKHRO

- P005CEURBLKHROMP3
- 
- 3
- 
- 90cm x 4mm

| | |
|---|---|
| | P005CEURBLKHRO |
| **H x W x D** | 6.6 cm x 20.3 cm x 15 cm |
| | 3 |

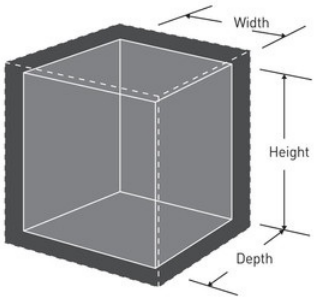


**Master Lock Europe S.A.S.**
10 avenue de l'arche - Le Colisée Gardens, bâtiment A - 92 400 Courbevoie - La Défense - France
O:+33-1-41437200 | F:+33-1-41437204
www.masterlock.eu