T0-331ML

XX-

A4

U

- XX-12.5
- 3
- ——2
-
- 3——
-

	T0-331ML
H x W x D	95 cm x 55.1 cm x 50.2 cm
	Gray
	1

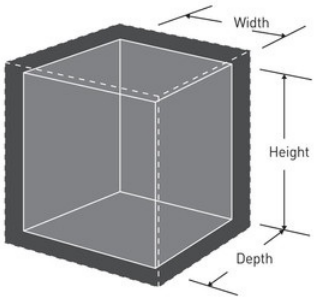

Master Lock Europe S.A.S.
10 avenue de l'arche - Le Colisée Gardens, bâtiment A - 92 400 Courbevoie - La Défense - France
O:+33-1-41437200 | F:+33-1-41437204
www.masterlock.eu