UC-025K

Depository Safe

- SentrySafe/
-
-
-
-
-

	UC-025K
H x W x D	21.6 cm x 15.2 cm x 31.2 cm
	9.1 kg
	1

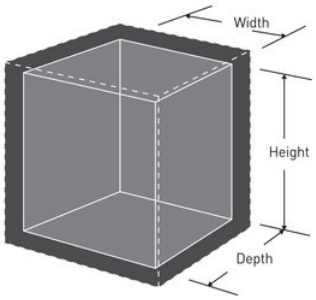

Master Lock Europe S.A.S.
10 avenue de l'arche - Le Colisée Gardens, bâtiment A - 92 400 Courbevoie - La Défense - France
O:+33-1-41437200 | F:+33-1-41437204
www.masterlock.eu