Modell-Nr. 7149EURD

Große Dokumentenkassette

Geeignet für:

- A4-Dokumente
- Scheckbücher
- Geld
- Pässe

Übersicht & Funktionen

Produktmerkmale

- Stahlkonstruktion
- Schlüssel/Schloss-System, 2 Schlüssel inkl.
- Tragegriff

Produktinformationen

Die große Dokumentenkassette Master Lock Nr. 7149EURD ist ideal geeignet für die Aufbewahrung von Scheckbüchern, Pässen und anderen vertraulichen Dokumenten (passend für Papierformat A4). Schloss mit Schlüssel für mehr Diskretion und Schutz. Einfacher Transport durch den eingebauten Tragegriff.

Produktangaben

Produktnr.	7149EURD
Außenmaße (H x B x T)	33 cm x 10.3 cm x 27.3 cm
Farbe	Schwarz
Beschreibung	
Umkarton (Stück)	2

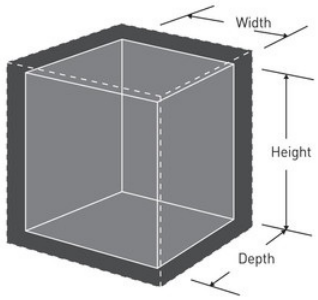

Master Lock Europe S.A.S.
10 avenue de l'arche - Le Colisée Gardens, bâtiment A - 92 400 Courbevoie - La Défense - France
T: +33-1-41437200 | F: +33-1-41437204
www.masterlock.eu